ԾԱԾԿԻ ՀԱՏԱԿԱԳԻԾ 3,30 ՆԻՇԻ ՎՐԱ

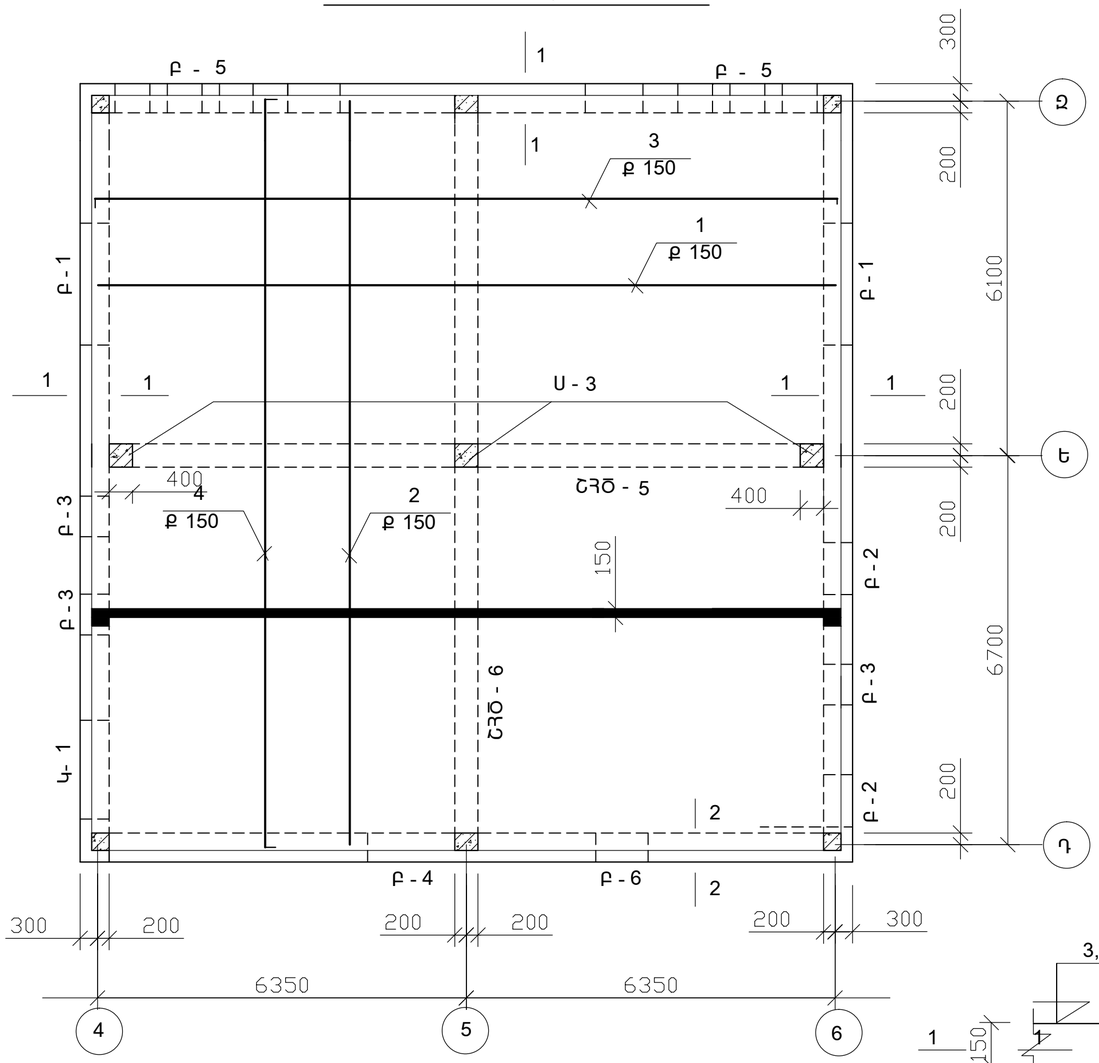

Բ - 2 ; Բ - 3

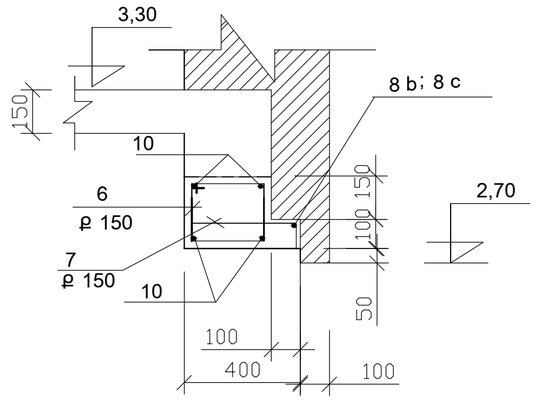

Բ - 1 ; Բ - 5

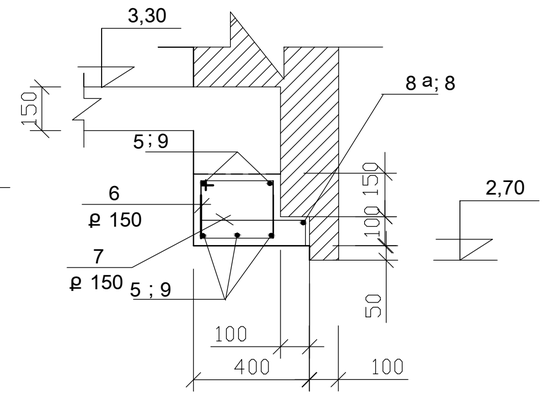

Բ - 4 ; Բ - 6

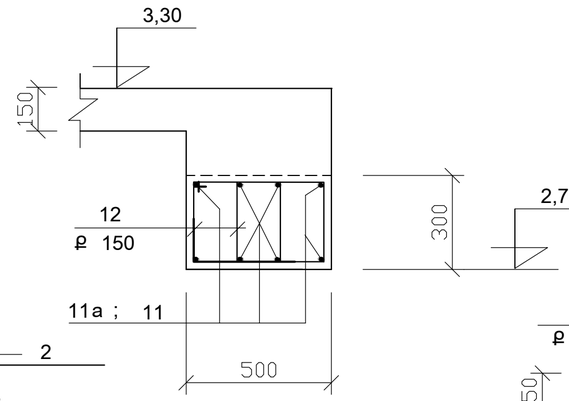

1 — 1

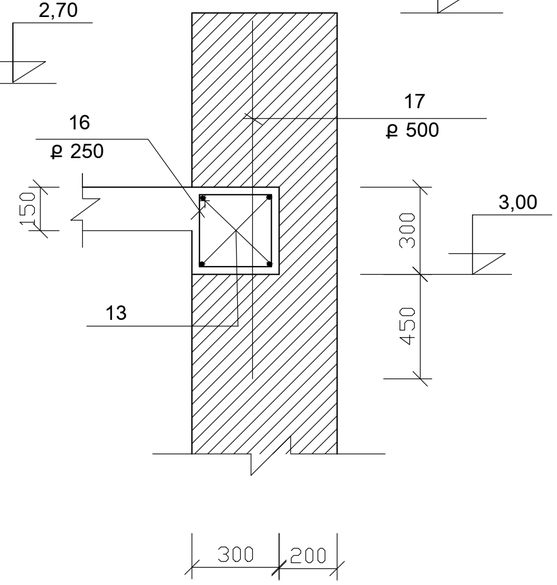

2 — 2

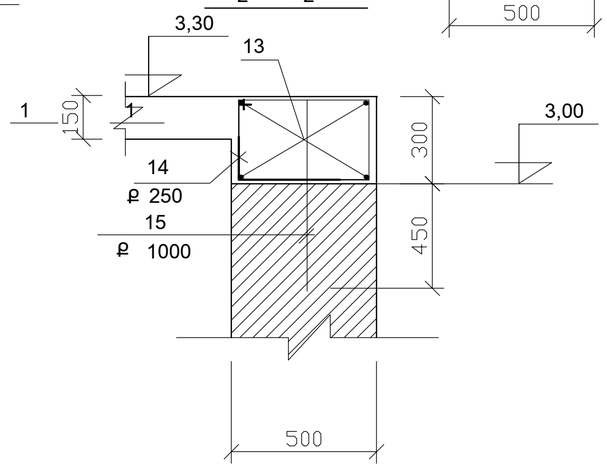

ԾԱՆՈԹՈՒԹՅՈՒՆ

- ՔԱՆԴԵԼ ԳՈՅ. ՈՒՆԵՑՈՂ ԲԱՐԱՎՈՐՆԵՐԸ
- 6 ԱՌ-ՈՎ ՊԱՏՈՒՄ ՆՈՐ ԲԱՑՎԱԾՔՆԵՐ ԻՐԱԿԱՆԱՑՆԵԼՈՒ ՀԱՄԱՐ Դ ԱՌ--Ի ՄՈՏ ԱՆԿՅՈՒՆԻՑ 60 ՍՄ ՀԵՌԱՎՈՐՈՒԹՅԱՆ ՎՐԱ ՊԱՏԸ ԿՏՐԵԼ ԵՎ ՔԱՆԴԵԼ ՄԻՆՉԵՎ ԼՎԱՑՔԱՏԱՆ ԴՌԱՆ ԲԱՑՎԱԾՔԸ ԵՎ ԿՐԿԻՆ ՇԱՐԵԼ ԸՍՏ ԳԾԱԳՐԻ
- Ձ ԱՌ-- Ի ՄՈՏ 6 ԵՎ 4 ԱՌ-- ԵՐՈՎ ՄՈՒՏՔԻ ԵՎ ՎԻՏՐԱԺԻ ԲԱՑՎԱԾՔՆԵՐԸ ՍՏԱՆԱԼՈՒ ՀԱՄԱՐ ՊԱՏԵՐԻ ՏՎՅԱԼ ՀԱՏՎԱԾՆԵՐԸ ԲԱՑՎԱԾՔԻ ԼԱՅՆՈՒԹՅՈՒՆԻՑ 0,5 Մ ԱՎԵԼ ՔԱՆԴԵԼ ԵՎ ԿՐԿԻՆ ՇԱՐԵԼ ԸՍՏ ԳԾԱԳՐԻ
- ՆՈՒՅՆԸ ԿԱՏԱՐԵԼ Դ--ԱՌՈՎ ՄԻՋԱՆՑՔԻ ԲԱՑՎԱԾՔԻ ՀԱՄԱՐ 5 ԱՌ -ՈՎ ՍՅԱՆ ՄՈՏ ՊԱՏԸ ԿՏՐԵԼՈՎ ԿՏՐՈՂ ԳՈՐԾԻՔՈՎ
- ԳՈՅ.ՈՒՆԵՑՈՂ ՄԻՋՈՒԿՆԵՐԸ ԵՎ ՍՅՈՒՆԵՐԸ ՉԵՆ ՄԱԿՆԻՇԱՎՈՎԵԼ
- ՏՎՅԱԼ ԹԵՐԹԸ ԴԻՏԱՐԿԵԼ 29;13 Թ. ՀԵՏ ՀԱՄԱՏԵՂ :
- ԱՄՐԱՆԻ ԾԱԽՍԸ ՀԵՆԱԿՆԵՐԻ ՀԱՄԱՐ 8AIII –87,0 կգ :

Ն.Գ.Ճ.	Հ. ՀԱՐՈՒԹՅՈՒՆՅԱՆ		ՕԲ.ԱՆՎԱՆՈՒՄԸ ԱՐՇԱԼՈՒՅՍ ՀԱՄԱՅՆՔԻ ՄԱՆԿԱՊԱՐՏԵԶԻ ՎԵՐԱԿԱՌՈՒՑՄԱՆ ՆԱԽԱԳԻԾ	ASMED desig			
ՆԱԽԱԳԾԵՑ	Ռ.ՄԱՀԼԵԲԱՇՅԱՆ			«ԱՍՔՄԵԴ դիզայն» ՍՊԸ			
			ԹԵՐԹԻ ԱՆՎԱՆՈՒՄԸ	ՕԲՅԵԿՏ	01 Տ/15		
			ԾԱԾԿԻ ՀԱՏԱԿԱԳԻԾ 3,3 ՆԻՇ. ՎՐԱ, ԲԱՐԱՎՈՐՆԵՐ, ԳՈՏԻ	ԹԵՐԹ	ԿԵ - 12	ՓՈՒԼ	ԱԳ
				ԹԵՐԹԵՐ	35		